Art.nr. MAV	20021	Revisionsnummer	3	Sida 1/1
Ritad datum	2010-12-06	Reviderad datum	2014-12-01	
Ritad av	ALI	Reviderad av	AHA	

Barnlås Sats med Projektlåda

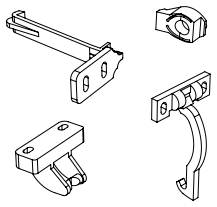

OBS! Då detta barnlås inte fungerar ihop med luckan **STIL** finns ett eget barnlås till den luckan.

Lucka:

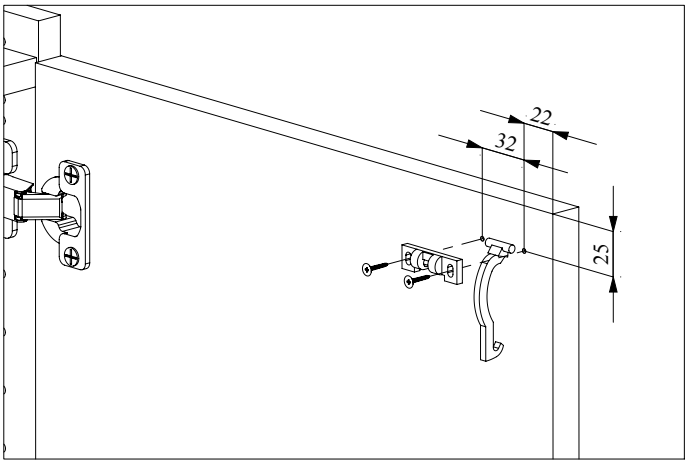

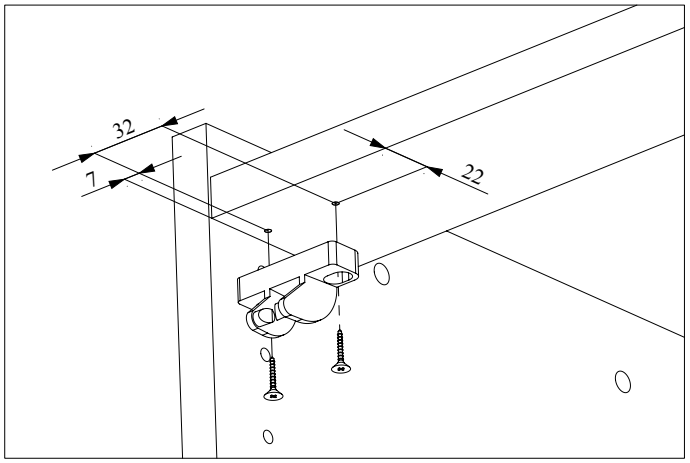

Låda:

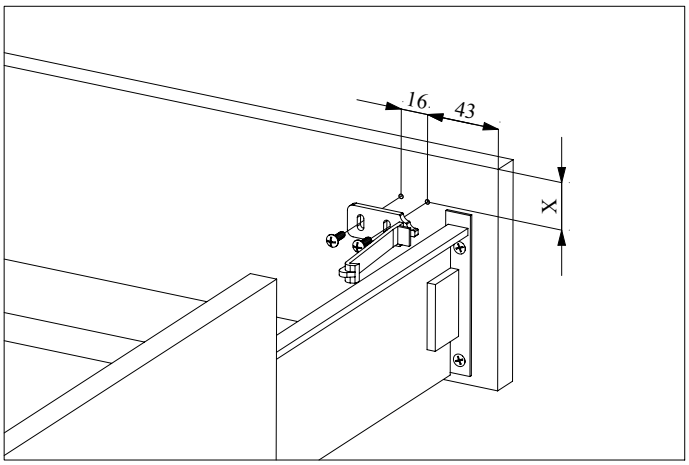

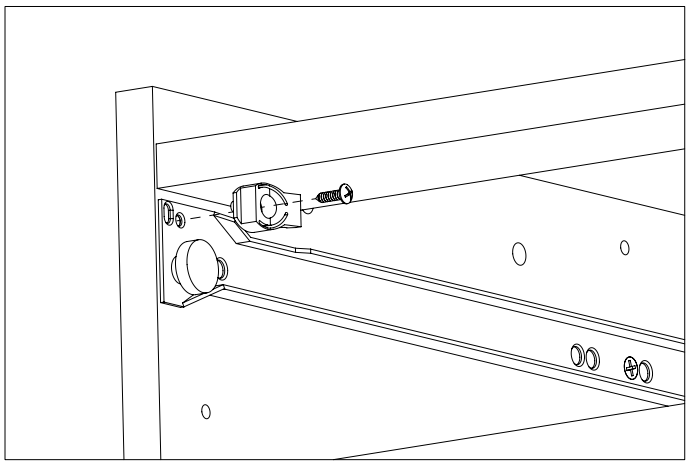

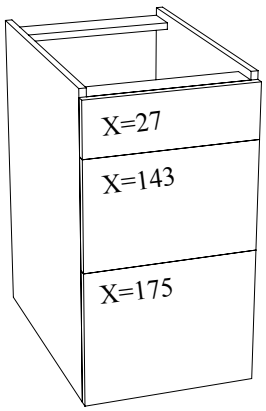

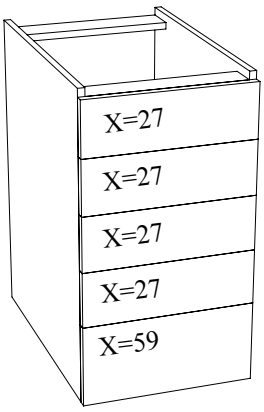

Ballingslöv reserverar sig för ändringar i sortimentet samt tryckfel.

Ballingslöv AB, 281 87 Ballingslöv
Tel. 0451-460 00, Fax. 0451-462 99 | info@ballingslov.se | www.ballingslov.se

Ballingslöv vardagsglädje